Przekrój przez skrzydło od strony Gdańska 1:20

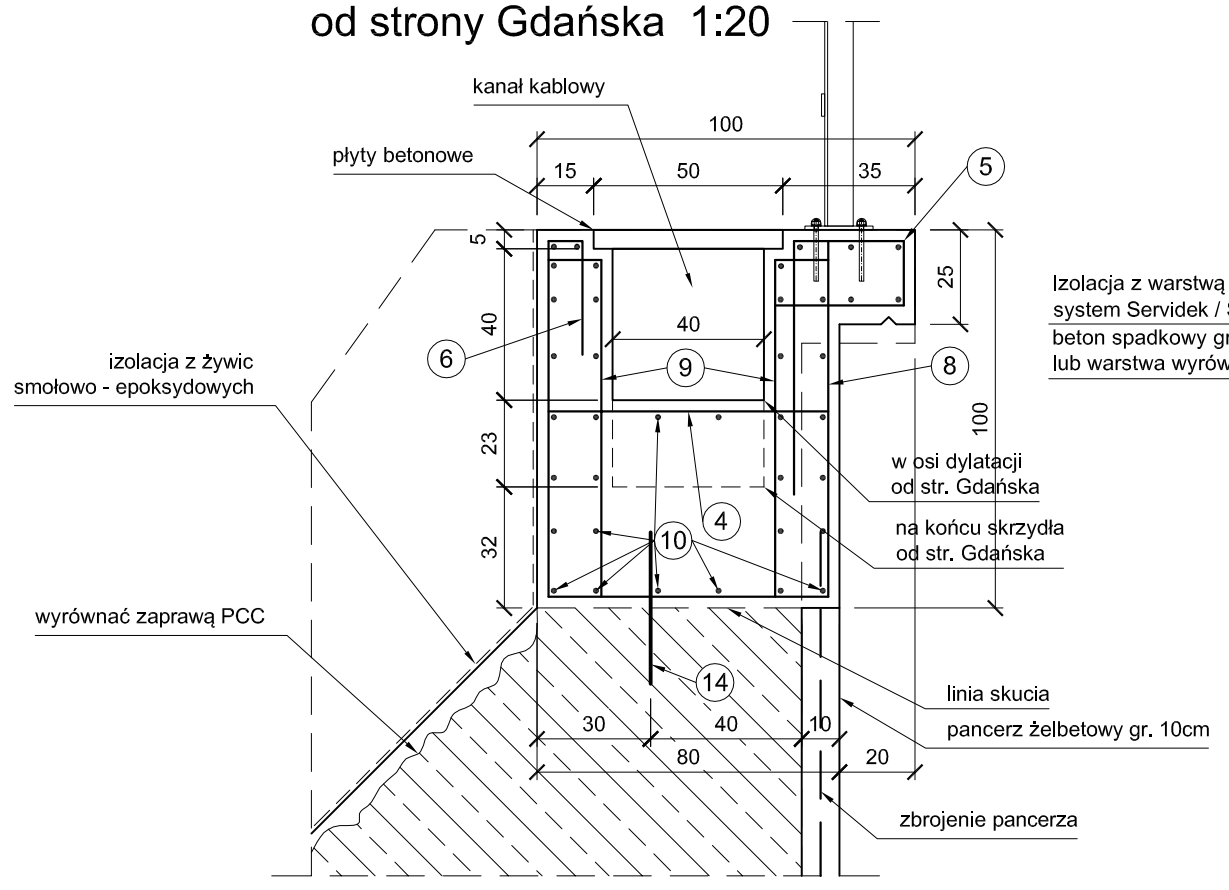

Przekrój przęsłowy 1:20

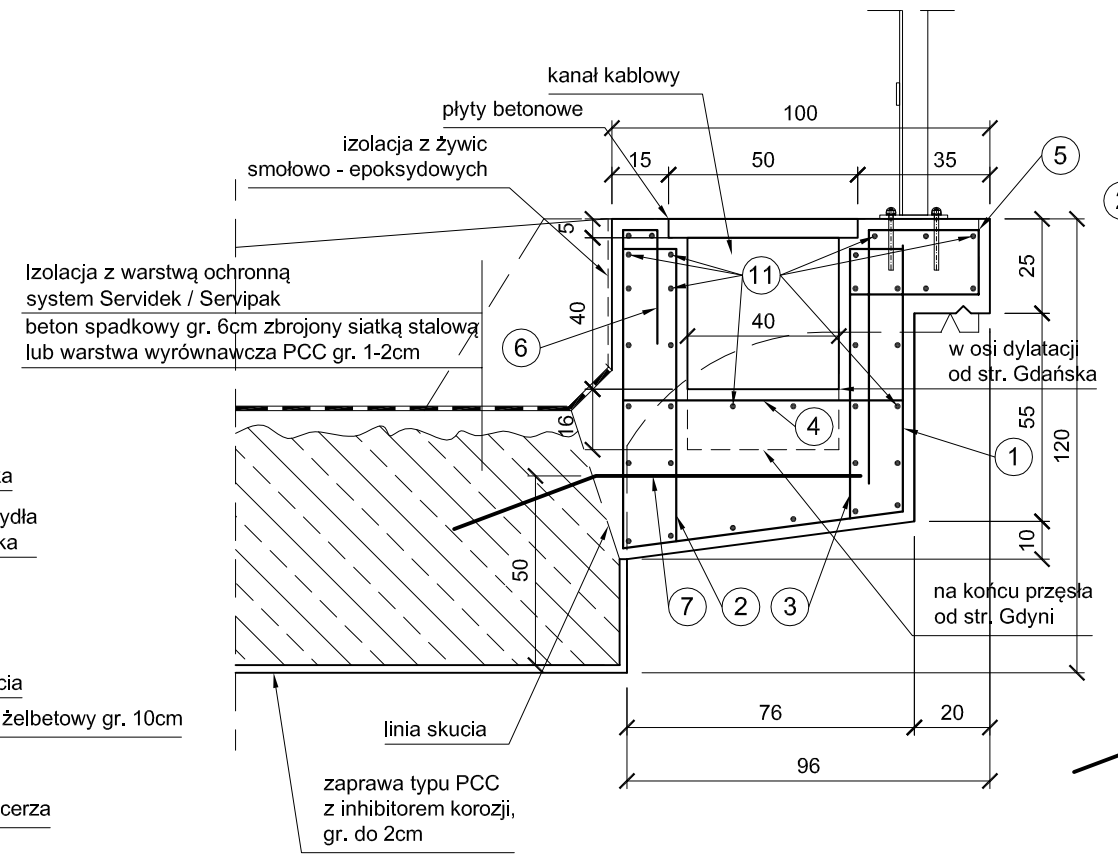

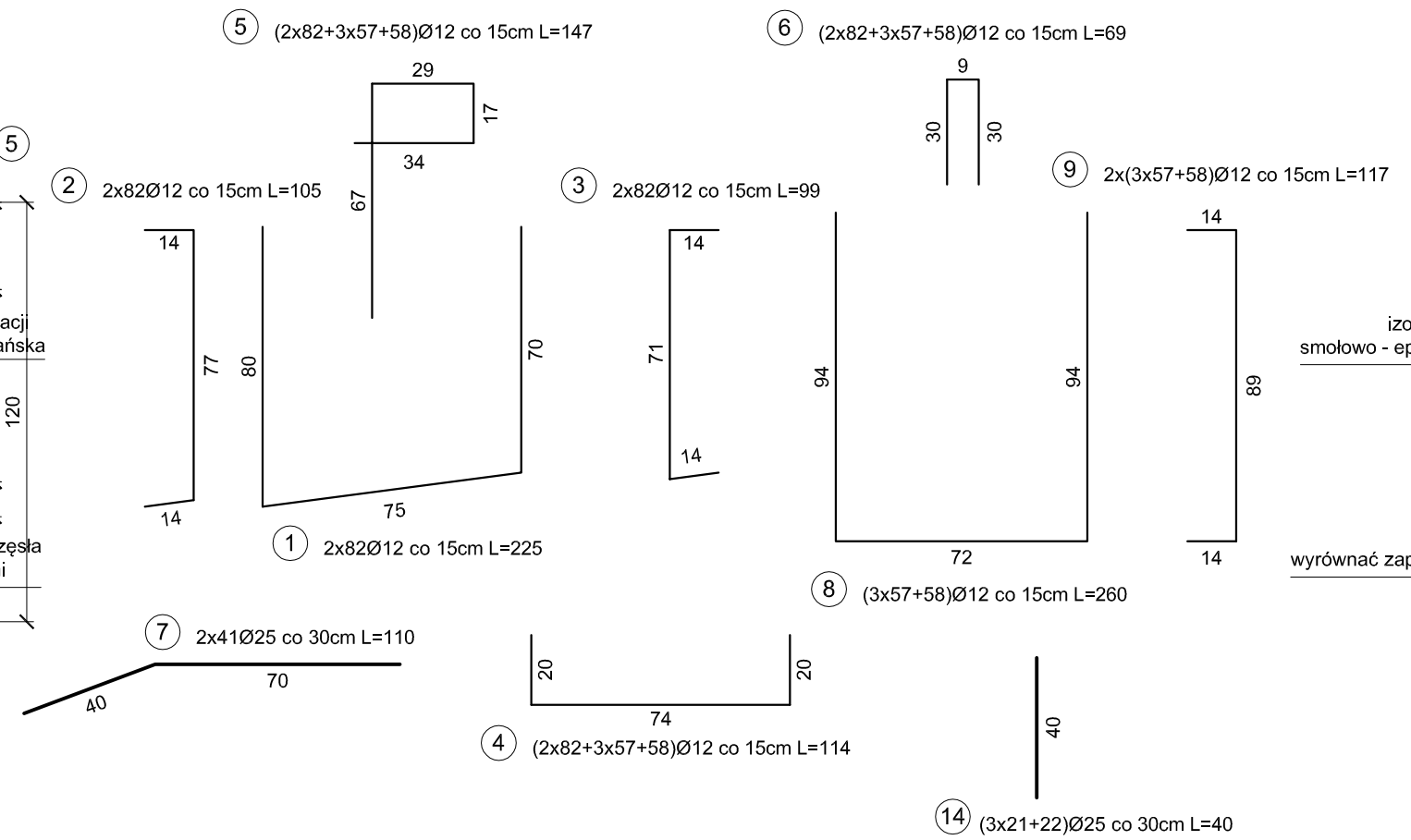

Przekrój przez skrzydło od strony Gdyni 1:20

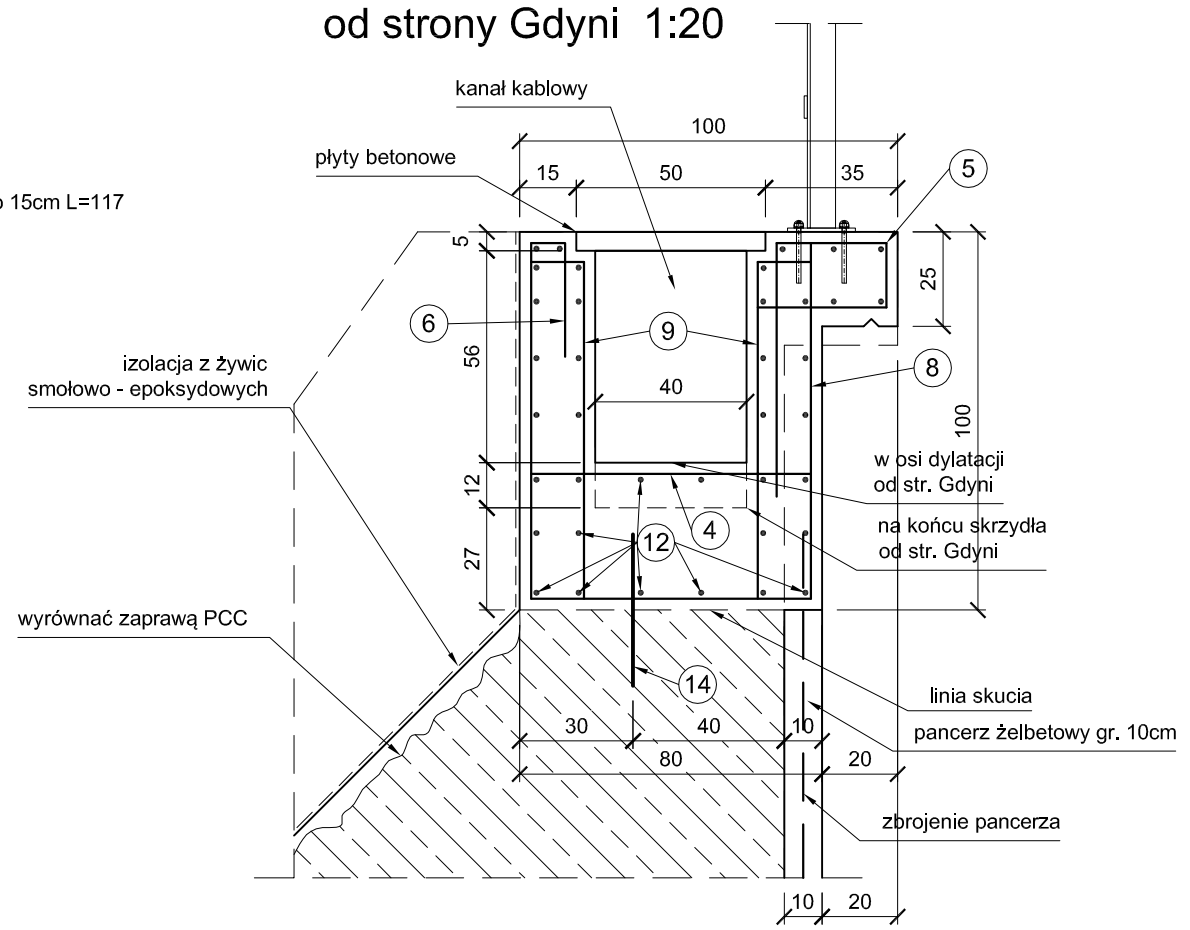

PRZEKRÓJ PODŁUŻNY 1:100

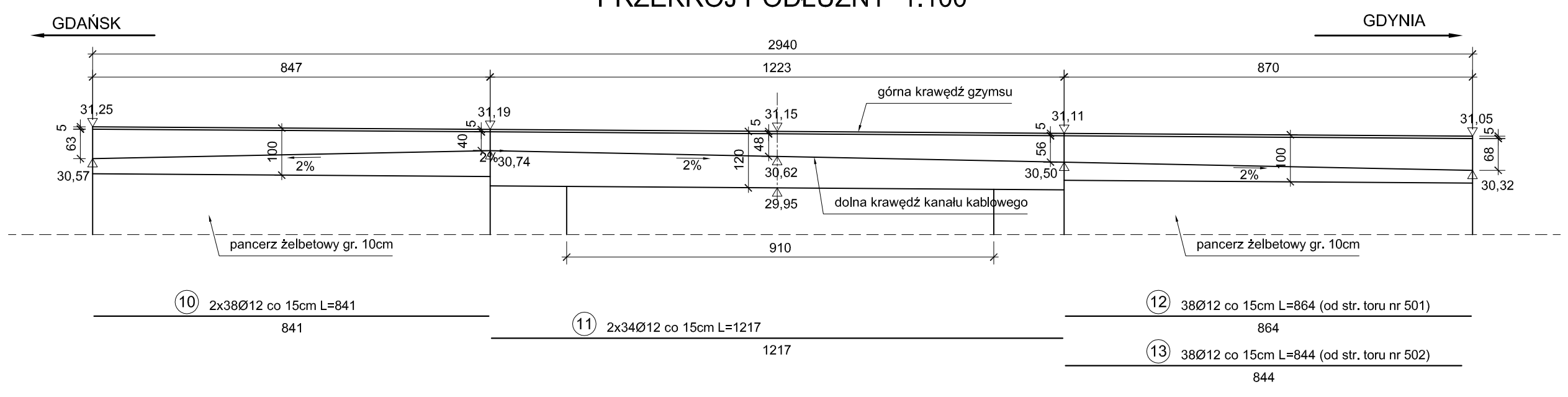

ZESTAWIENIE STALI ZBROJENIOWEJ							
			ilość	A-IIIN			
NR	ϕ	dł.1szt(m)	sztuk	10	12	16	25
1	12	2,25	164		369,00		
2	12	1,05	164		172,20		
3	12	0,99	164		162,36		
4	12	1,14	393		448,02		
5	12	1,47	393		577,71		
6	12	0,69	393		271,17		
7	25	1,10	82				90,20
8	12	2,60	229		595,40		
9	12	1,17	458		535,86		
10	12	8,41	76		639,16		
11	12	12,17	68		827,56		
12	12	8,64	38		328,32		
13	12	8,44	38		320,72		
14	25	0,40	85				34,00
długość łączna (m)				0,00	5247,48	0,00	124,20
masa 1 mb (kg/m)				0,617	0,888	1,580	3,850
masa łączna (kg)				0,00	4659,76	0,00	478,17
masa całkowita - A-IIIN (kg)				5138			

SZCZEGÓŁ DYLATACJI KANAŁU 1:10

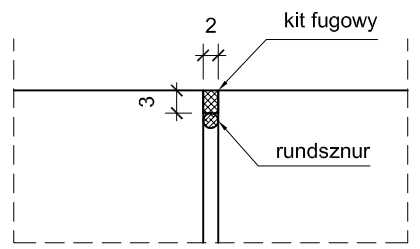

Otulina zbrojenia 3cm.

BETON B30 (B25/30)
STAL A-IIIN

UNIMOST Andrzej Mieszczuk, 80-281 Gdańsk ul. Leśna Góra 23/24			
Funkcja, imię i nazwisko, uprawnienia	Podpis	Obiekt: PRZEBUDOWA WIADUKTU KOLEJOWEGO W GDYNI ORŁOWIE W KM 15,165 LINII NR 250 SKM	Nr umowy: bdd.kdl.922.11.2014 r.dn. 20.11.2014
Projektant mgr inż. ANDRZEJ MIESZCZUK upr. bud. Nr 234/Gd/01 do projektowania i kierowania robotami budowlanymi bez ograniczeń w specjalności konstrukcyjno-budowlanej			Data oprac. 12. 2014r.
			Nr arch. 14-67
Sprawdzający mgr inż. AGATA OBARZANEK upr. bud. Nr POM/0205/POOM/07 do projektowania bez ograniczeń w specjalności mostowej		Tytuł rysunku: NADBUDOWA CHODNIKÓW	skala: 1:100; 1:20; 1:10
			5