Nr zmiany	Liczba zmian	Podstawa	Nazwisko	Data	Podpis
A					
B	3	weryfikacja	Wajda	03.08.10	

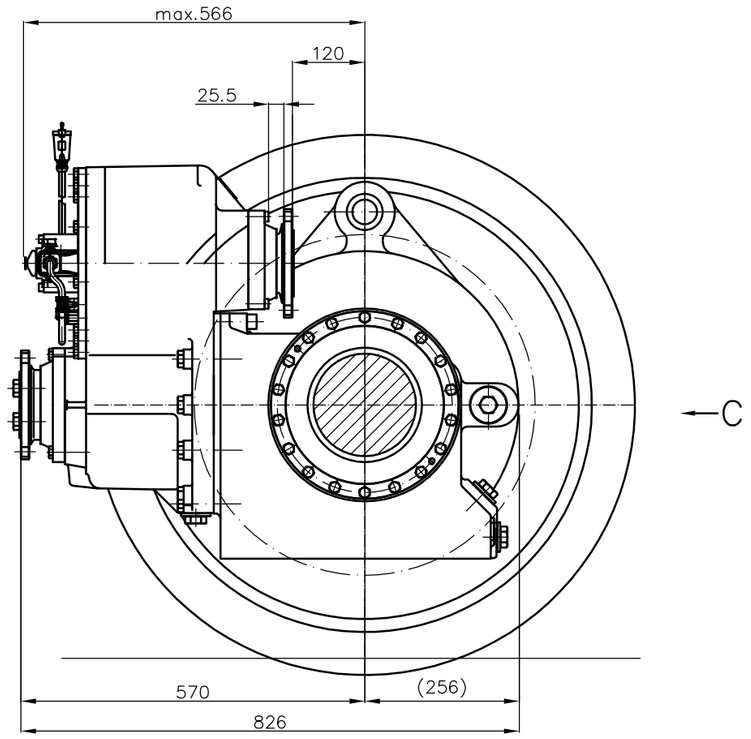

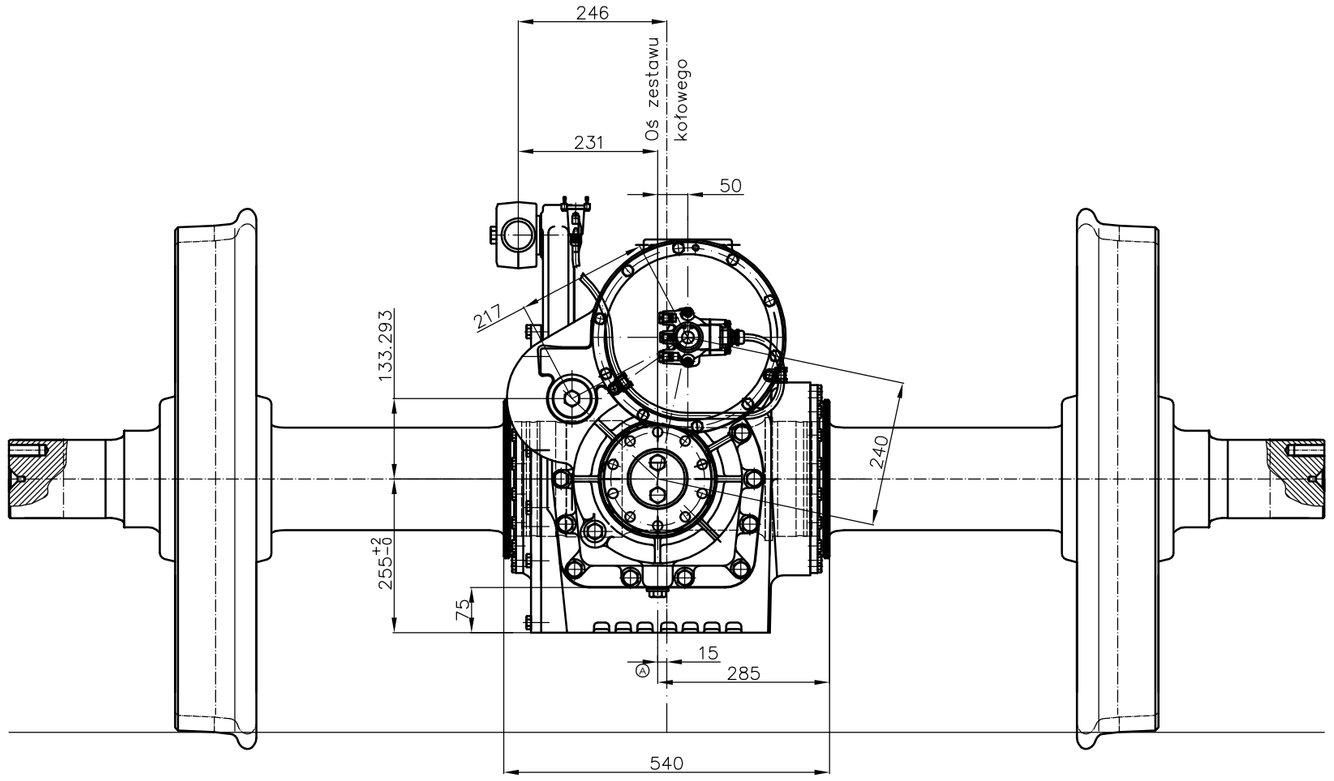

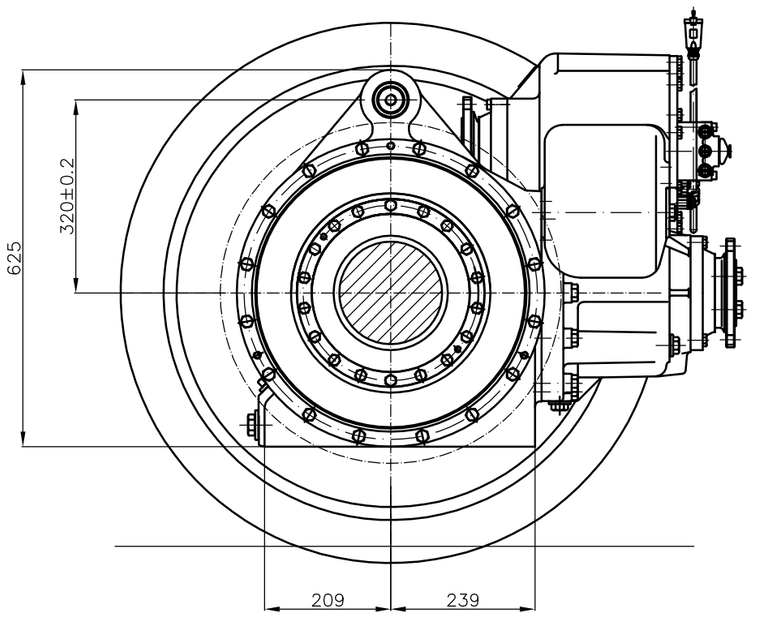

C

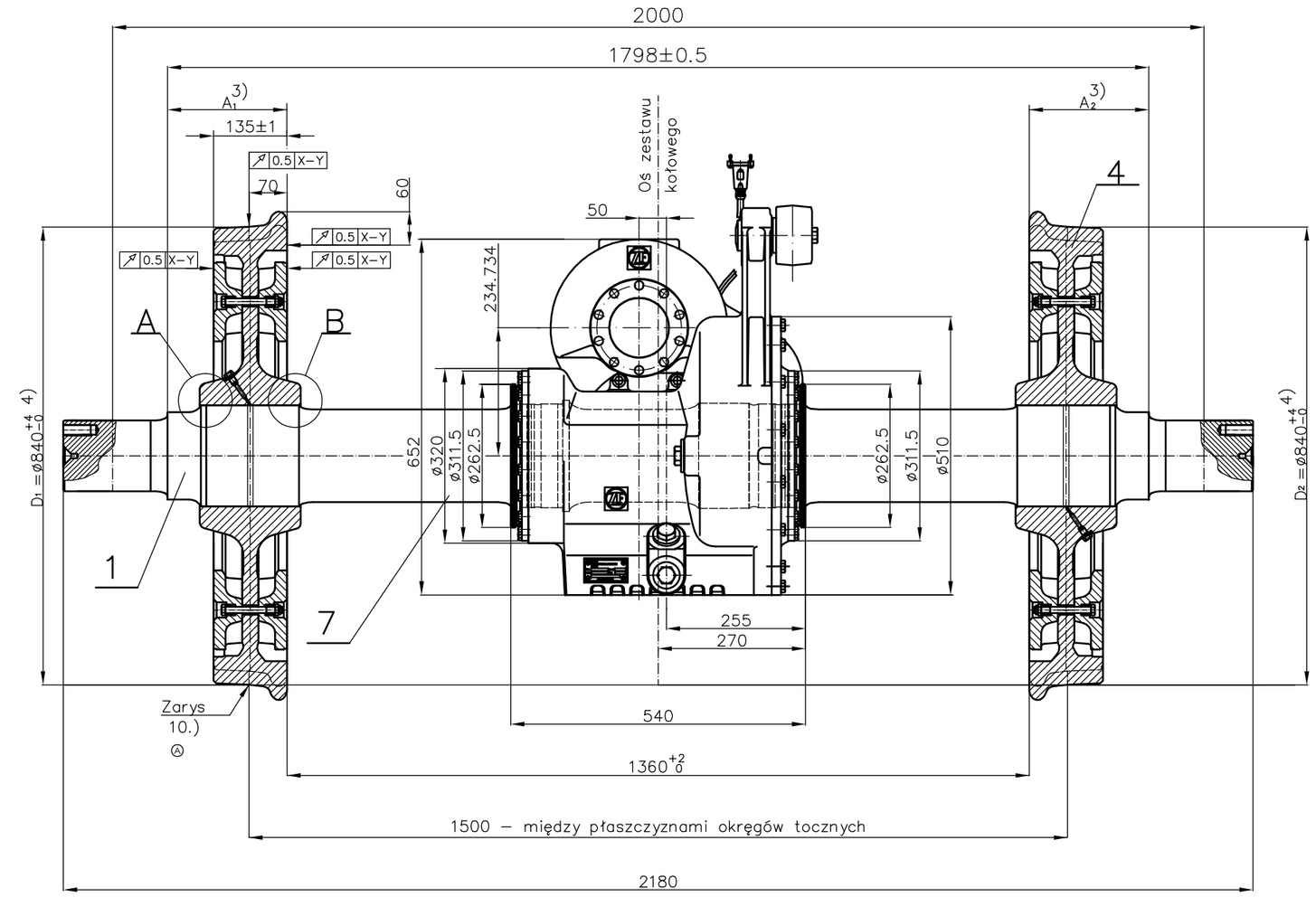

A (1:1)

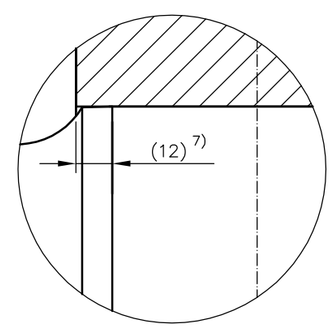

B (1:1)

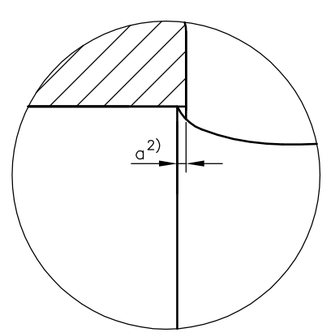

Uwagi:

1) Wymagania i badania kompletnego zestawu kołowego oraz warunki montażu kół na osi zestawu kołowego wg PN–K–91045: 2002 lub UIC 813,
2) Zwis a=2 mm do 7 mm,
3) Dopuszczalna różnica wymiarów $|A_1 - A_2| \leqslant 1$,
4) Dopuszczalna różnica wymiarów średnic $|D_1 - D_2| \leqslant 0.5$,
5) Ostateczne niewyważenie statyczne zestawu 0.250 (kgm) (dla V < 120 km/h) w płaszczyźnie każdego koła.
6) Korek poz.10 zabezpieczyć punktakiem przed odkręceniem.
7) Wymiar wyłącznie orientacyjny.
8) Siła wtłaczania kół przy smarowaniu:
   olejem $P_{F\,MIN}$= 835 kN, $P_{F\,MAX}$= 1200 kN,
   łojem $P_{F\,MIN}$= 555 kN, $P_{F\,MAX}$= 1110 kN,
   MoS_2 $P_{F\,MIN}$= 650 kN, $P_{F\,MAX}$= 1110 kN.
9) Przekładnia SK 16 WD–H wyspecyfikowana jest na rysunku Zawieszenia układu napędowego 74RSNa 074100–1–00.
   Montaż przekładni wykonać zgodnie z zaleceniami firmy ZF Bahntechnik GmbH.
   integralną częścią rysunku są rysunki: przekładni SK 16 WD–H nr rysunku 5080 600 124, SK 16–KK 16 WD–H nr rysunku 5080 600 127 oraz wytyczne 4250.765.002b
10) Zarys PN–EN 13715–S1002/h28/e32,5/6.7%

Rysunek ważny tylko dla wózka 74RSNa 070000–1–00 z przekładniami firmy ZF typu SK 16 WD–H nr rys. 5080 600 124 oraz KK 16 A–H nr rys. 5080 600 125.

Nr poz.	Nazwa	Nr rys., normy, katalogu	Format	Ilość	Materiał	Wymiary	Masa 1 szt (kg)	Uwagi
10								
9	Przekładnia typu SK 16 WD–H	9)					450.0	
8								
7								
6								
5	Koło bezobręczowe ø840 kpl.	74RSNa 090101–1–00_A	A1	2			379	
4								
3								
2								
1	Oś zestawu kołowego napędnego dla przekładni typu SK i KK	74RSNa 090100–1–01_E	A1x3	1			390	

Nr zlecenia	Nr inwentarzowy	Masa całk. 2568 kg	newag Spółka Akcyjna Nowy Sącz
Nazwa pliku: 74RSNa_090100_1_00.dwg		Format A0	Nazwa: Zestaw kołowy ø840 napędny z przekł. SK16WD–H
CAD	Nazwisko / Podpis / Data	Nr ark. 1 / 1 Lark.	
Konstruował	D.Michalak 01.2010		
Sprawdził	R.Suwalski 01.2010		
Weryfikacja norm.	K.Buszka 01.2010		
Zatwierdził	R.Suwalski 01.2010		
Zastępuje rys.		Podziałka 1:5	Nr rysunku 74RSNa 090100–1–00_B
Zastąpiony przez rys.			
Zastosowano do			