Wymiar	Odchyłki
ø130p6	+0.068 +0.043
ø160t7	+0.174 +0.134
ø189.5k6	+0.033 +0.004
ø190.5r6	+0.106 +0.077
ø193.123h6	0 −0.029
ø185.6	+0.265 +0.236

Zmiany					
Nr zmiany	Liczba zmian	Podstawa	Nazwisko	Data	Podpis
C	2	weryfikacja	Wojda	23.03.10	
D	2	weryfikacja	Wojda	30.03.10	
E	3	weryfikacja	Wojda	03.08.10	

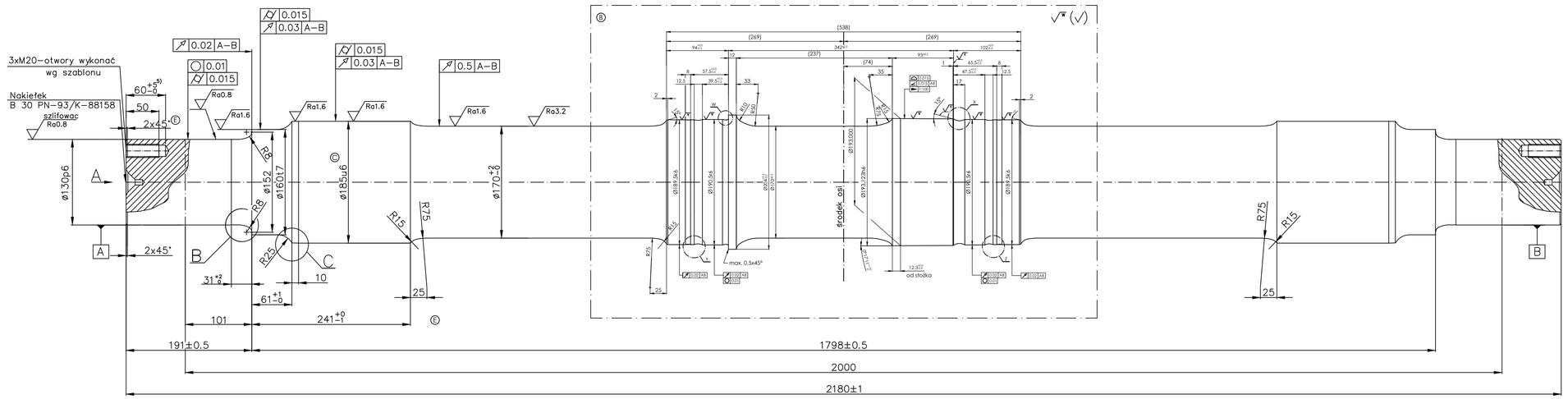

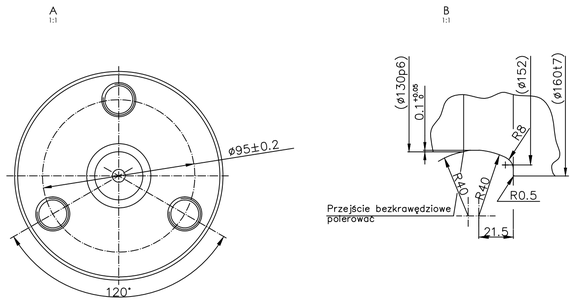

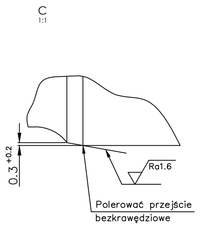

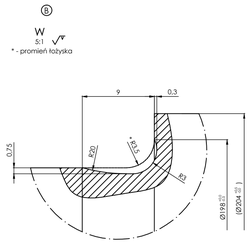

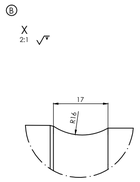

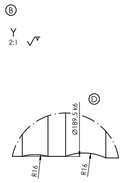

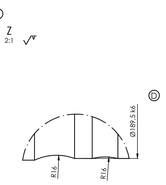

Uwagi:

(A) 1) Materiał: EA4T wg PN–EN 13261.

2) Wykonanie i badania wg PN–K–91047:1993.

(E) (B) 3)

(B) 4) Oś badać defektoskopowo i magnetycznie wg zatwierdzonej technologii producenta

5) Przy stosowaniu gwintowników maszynowych dopuszcza się wymiar 65.

(C) 6)

(B) 7) Część środkowa osi pod przekładnie została wykonana na podstawie rysunku części środkowej osi 5080.600.116 i przekładni SK 16 WD–H nr rysunku 5080 600 124 oraz KK 16 A–H nr rysunku 5080 600 125 (wymienione rysunki są integralną częścią rysunku 74RSNa 090100–1–01).

8) Część środkową osi należy wykonać w uzgodnieniu z firmą ZF Bahntechnik GmbH dostarczającą przekładnie osiowe SK 16 WD–H oraz KK 16 A–H.

Strefę oznaczono linią czerwoną jednopunktową — · — · — · — .

Rysunek ważny tylko dla wózka 74RSNa 070000–1–00 z przekładniami firmy ZF typu SK 16 WD–H nr rys. 5080 600 124 oraz KK 16 A–H nr rys. 5080 600 125.

Nr zlecenia		Nr konstrukcyjny		Mass 372 kg	newac Sadowa Kalinowa Nowy Sącz
Nazwa pliku	74RSNa_090100_1_01.dwg			Format A1x3	Nazwa: Oś zestawu kołowego napędnego dla przekładni typu SK i KK
CAD	Nazwisko	Podpis	Data		
Konstrument	D.Michalski		03.2010	Materiał 1)	
Sprawdził	R.Szewczyk		03.2010		
Weryfikacja wzm.	K.Bauchs		03.2010		
Zatwierdził	R.Szewczyk		03.2010		
Zastępuje rys.				Podziałka 1:2	Nr rysunku 74RSNa 090100–1–01_E
Zastępstwo przez rys.					
Zmiana nr					